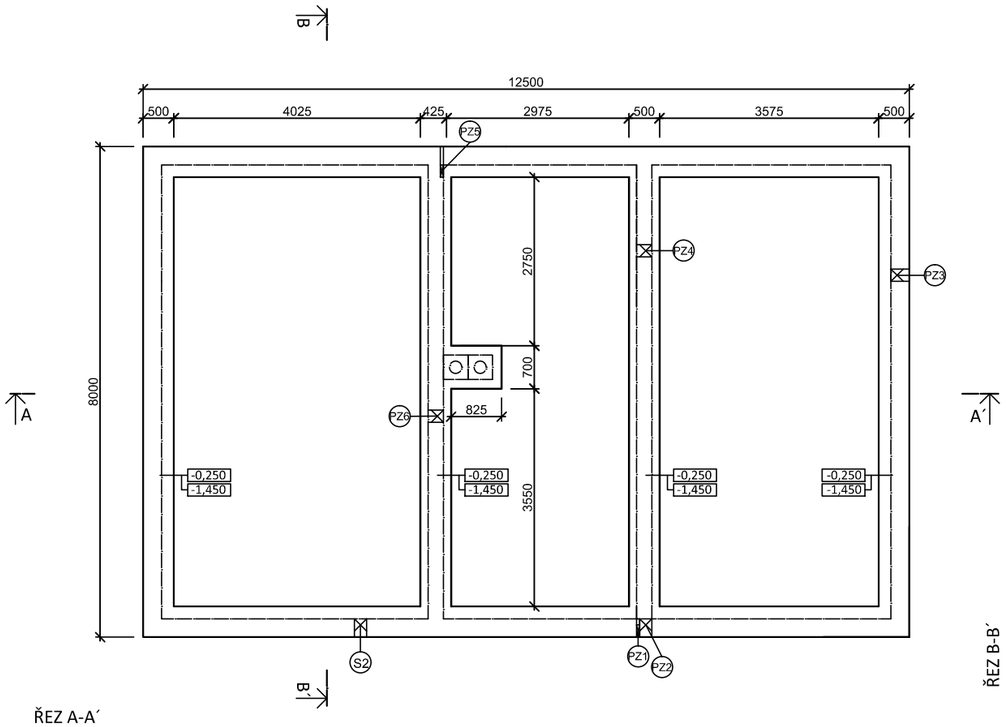

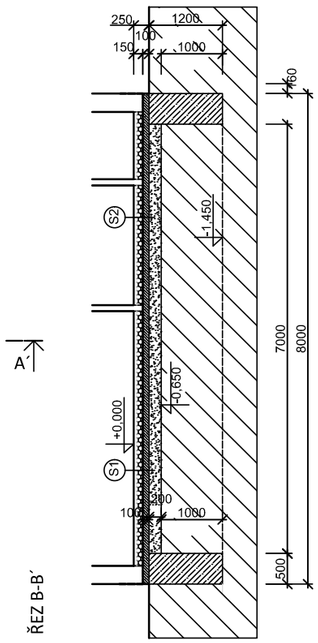

ŘEZ B-B´

ŘEZ A-A´

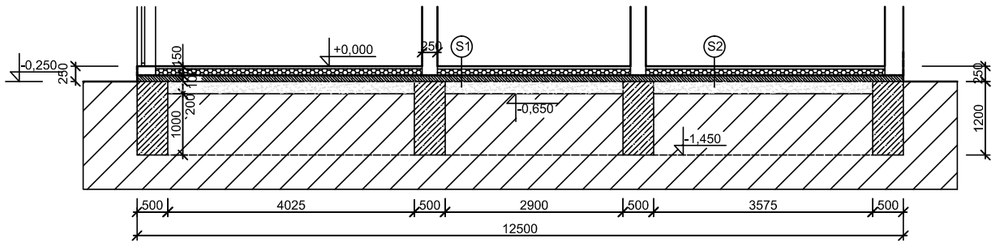

LEGENDA STAVEBNÍCH ÚPRAV

OZ.	DRUH	POČET	ROZMĚR	POZNÁMKA
PZ1	PROSTUP ZÁKLADEM	1	DN 50	PASEM, DESKOU
PZ2	PROSTUP ZÁKLADEM	1	DN 200	PASEM, DESKOU
PZ3	PROSTUP ZÁKLADEM	1	DN 200	PASEM, DESKOU
PZ4	PROSTUP ZÁKLADEM	1	DN 200	PASEM, DESKOU
PZ5	PROSTUP ZÁKLADEM	1	DN 200	PASEM, DESKOU
PZ6	PROSTUP ZÁKLADEM	1	DN 50	PASEM, DESKOU

LEGENDA MATERIÁLŮ

- ZÁKLADOVÉ PASY Z BETONOVÉ SMĚSI C 15/20 PROKLÁDANÉ LOM. KAMENEM
- ZÁKL. DESKA Z BETONOVÉ SMĚSI C 20/25, VYZTUŽENO BET. SÍTÍ 100x100x5 MM, S PŘELOŽENÍM MIN. 200 MM, ULOŽENOU V 1/2 ZÁKL. DESKY
- ŠTĚRKOVÉ LÓŽE MIN. 200 MM, HUTNĚNO PO 100 MM
- POLYSTYREN XPS TL. 100 MM
- ROSTLÝ TERÉN

POZNÁMKY:

1. Kresleno dle ČSN 34 01 20
2. Výškové kóty v rámečku značí horní a spodní hranu základového pasu.
3. Beton základových pasů C15/20, možno prokládat lomovým kamenem.
4. Základová spára v nezámrzné hloubce min. 1000 mm - v rostlém terénu
5. Přes betonové pasy se vybetonuje podkladní ŽB deska tl. 100 mm z betonu C20/25 vyztuženou sítí KARI 100/100/5 mm z oceli B 490-SZ. Deska je vybetonovaná na podklad ze štěrkopísku fr. 16-32 mm tl. 200 mm zhutněném 0,2 MPA. Přes podkladní ŽB desku bude položena hydroizolace a protiradonová bariéra z izolace Fatrafol 803 tl. 1,5 mm. Na hydroizolaci bude provedena tepelná izolace tl. 100 mm z XPS, následně krycí betonová deska z betonu C20/25 tl. 50 mm.
6. Pamatovat na prostupy ZTI ! Hloubky prostupů je nutno dopřesnit při realizaci.
7. Veškeré prostupy přes hydroizolaci nutno dokonale utěsnit dle požadavků výrobce.
8. Po obvodu budovy vložit do základové spáry zemnící pásovinu FeZn, která bude vyvedena do rozvaděče a bude na ni napojen hromosvod.

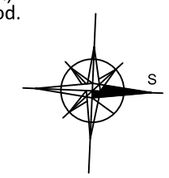

0,000=PODLAHA V 1NP VE STÁVAJÍCÍ BUDOVĚ

VYPRACOVAL	KRESLIL	KONTROLOVAL	PARÉ:	
Bc. PAVEL MATĚJEK	Bc. PAVEL MATĚJEK	JIŘÍ TOMEŠEK		
STAVEBNÍK:	MANŽENÉ BORÁŇOVI		DATUM	12/2012
MÍSTO STAVBY	k.ú. Řepiště, okr. Frýdek-Místek, p.č. 342/1 a 343/2		ÚČEL	DSP
NÁZEV STAVBY: **NOVOSTAVBA RD A GARÁŽE**			FORMÁT	2 x A4
			MĚŘÍTKO **1:100**	Č. VÝKRESU **F.1**
OBSAH VÝKRESU: ZÁKLADOVÁ KONSTRUKCE RD				