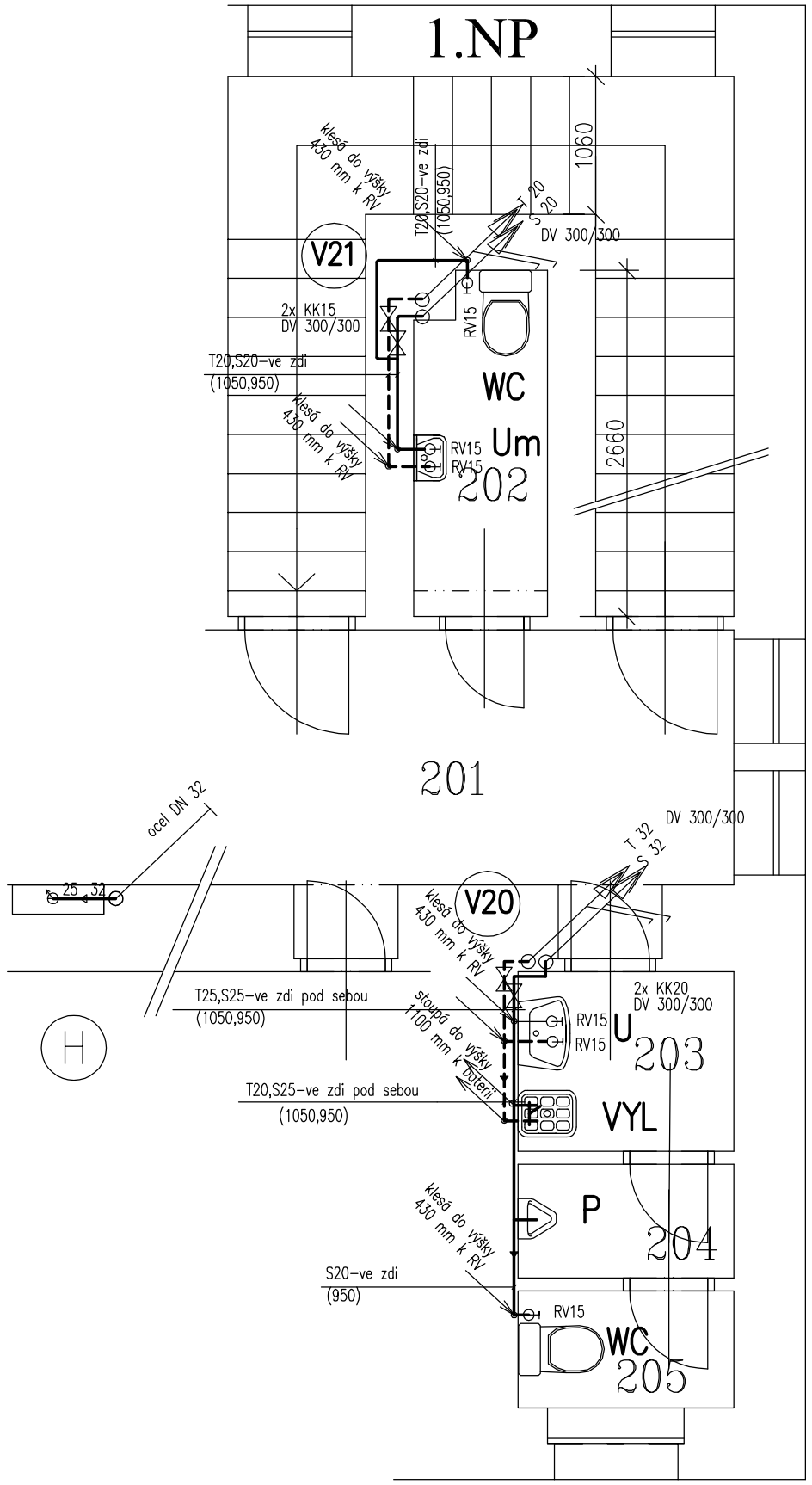

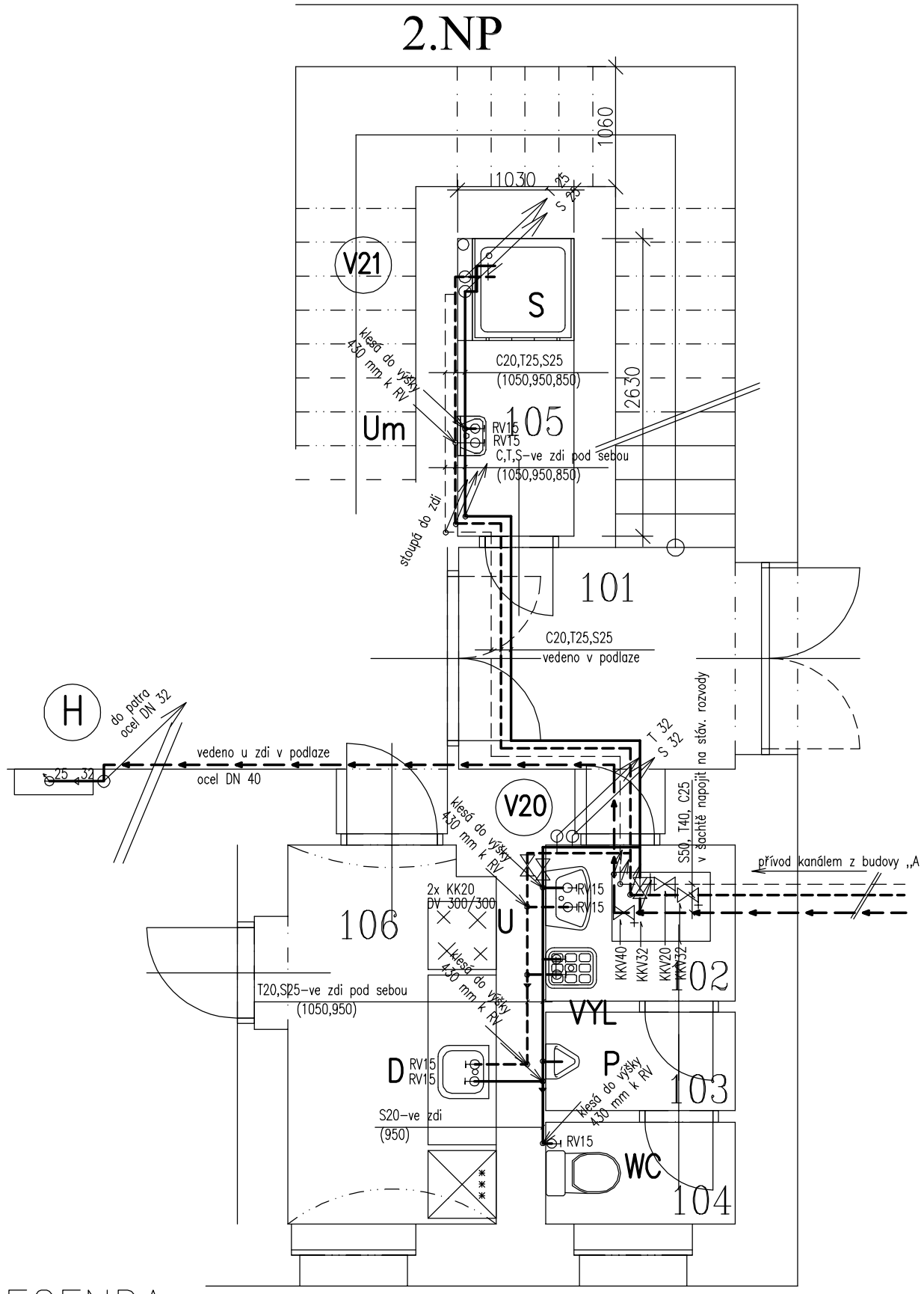

LEGENDA ZTI - VODOVOD - ZAŘIZOVACÍ PŘEDMĚTY

WC . . . ZÁCHODOVÁ MÍSA - keramická bílá, kombiklozet , včetně instalační sady pro WC
a bílého plastového sedátka,
připojení - rohový ventil RV15,
výška umístění 430mm nad čistou podlahu

U . . . UMYVADLO š.550mm, kpl - umyvadlo šířky 550mm keramické bílé, včetně instalační
sady pro umyvadla, PVC sifon bílý vč. příslušenství
vodovodní baterie umyvadlová stojánková páková řady s výpustí, včetně
instalační sady pro osazení,
připojení - rohový ventil RV 15,
výška umístění 430mm nad čistou podlahou

Um . . . UMÝVÁTKO - kpl - umývátko, keramické bílé vč.instalační sady pro umývátka, PVC sifon bílý vč.přísl.
vodovodní baterie umývátková stojánková pákové řady s výpustí, vč. instal.sady pro osazení
připojení - RV15
výška umístění 430 mm nad čistou podlaou

VYL . . . VÝLEVKA kpl. - keramická výlevka MIRA - Jika vc. mřížky plastové SAM T 611 a instal.
sady pro výlevku
vodov. baterie dřezová páková nástěnná, roztač 150mm, včetně instalač. sady pro
osazení, s dlouhým ramínkem pro osazení k výlevce,
vyška umístění baterie 1100mm nad čistou podlahou

S . . . SPRCHA, kpl - sprchová vanička smaltovaná 900x900, včetně instalační
sady pro vaničku vč. sifonu a nožiček pro osazení.
Sprchové dveře s nastavitelnou šířkou při montáži do stavebního otvoru,
trojdílné, posuvné .
vodovodní baterie nástěnná sprchová páková , včetně
instalační sady pro osazení, výška umístění 1400mm nad čistou podlahou

P . . . PISOÁR, kpl - pisoár keramický bílý, včetně instalační
sady pro pisoáry a příslušenství.
Tlačítkové manuální ovládání v podomítkovém provedení, včetně
instalační sady pro osazení,
výška umístění 1100mm nad čistou podlahou

Pozn. Dřezy, které jsou zabudovány v kuchyňce jsou dodávkou stavební části, dodávka ZTi je baterie
stojánková páková.
připojení: rohový ventil RV15, výška umístění 430mm nad čistou podlahou

KK	Kulový kohout
KKV	Kulový kohout s vypouštěním
RV	Rohový ventil RV 15
DV300/300	Dvířka 300/300 mm, smaltovaná bílá (alt.rámeček na magnet n
PO	Přívzdušovací -odvzdušovací ventil DN 20
VV	Vyvažovací ventil STADA
Hx	Hydrantové stoupačka
Vx	Vodovodní stoupačka
PH	Požární hydrant D 25 vč. příslušenství , vč. hydrantové skříně a instalační montážní sady
S 25x3,5, T 25x4,2	profil potrubí
(S 950, T1050 ve stěně)	výška uložení potrubí nad podlahou
	stoupací potrubí

LEGENDA:

VODOVOD

STUDENÁ VODA – PLASTOVÉ POTRUBÍ

TEPLÁ VODA – PLASTOVÉ POTRUBÍ

CIRKULACE – PLASTOVÉ POTRUBÍ

POŽÁRNÍ ROZVOD – OCELOVÉ ZÁVITOVÉ POTRUBÍ

PH Hydrant D25, tvarově stálá hadice 30m
Přetlak min 0,2 MPa, Q = 0,3l/s.

investor: SLZ PP ČR		zpracovatel: Ing.Blanka MATOUŠKOVÁ, Vykáňská 7/1482, 100 00 Praha 10 – Strašnice, IČO 47629444
P.O. BOX 6, 150 05 Praha 5		
místo stavby: Kapucínská 214/2, Praha 1		
akce: opravy areálu MV ČR- Kapucínská 2, Praha 1	datum	duben 2010
oprava sanitárního zázemí v objektu C	formát	2A4
	účel	výběr.řízení
obsah: Vodovod	měřítko	číslo výkresu
půdorysy	1: 50	451