Dětský pokoj – vestavný stůl pro dvě děti

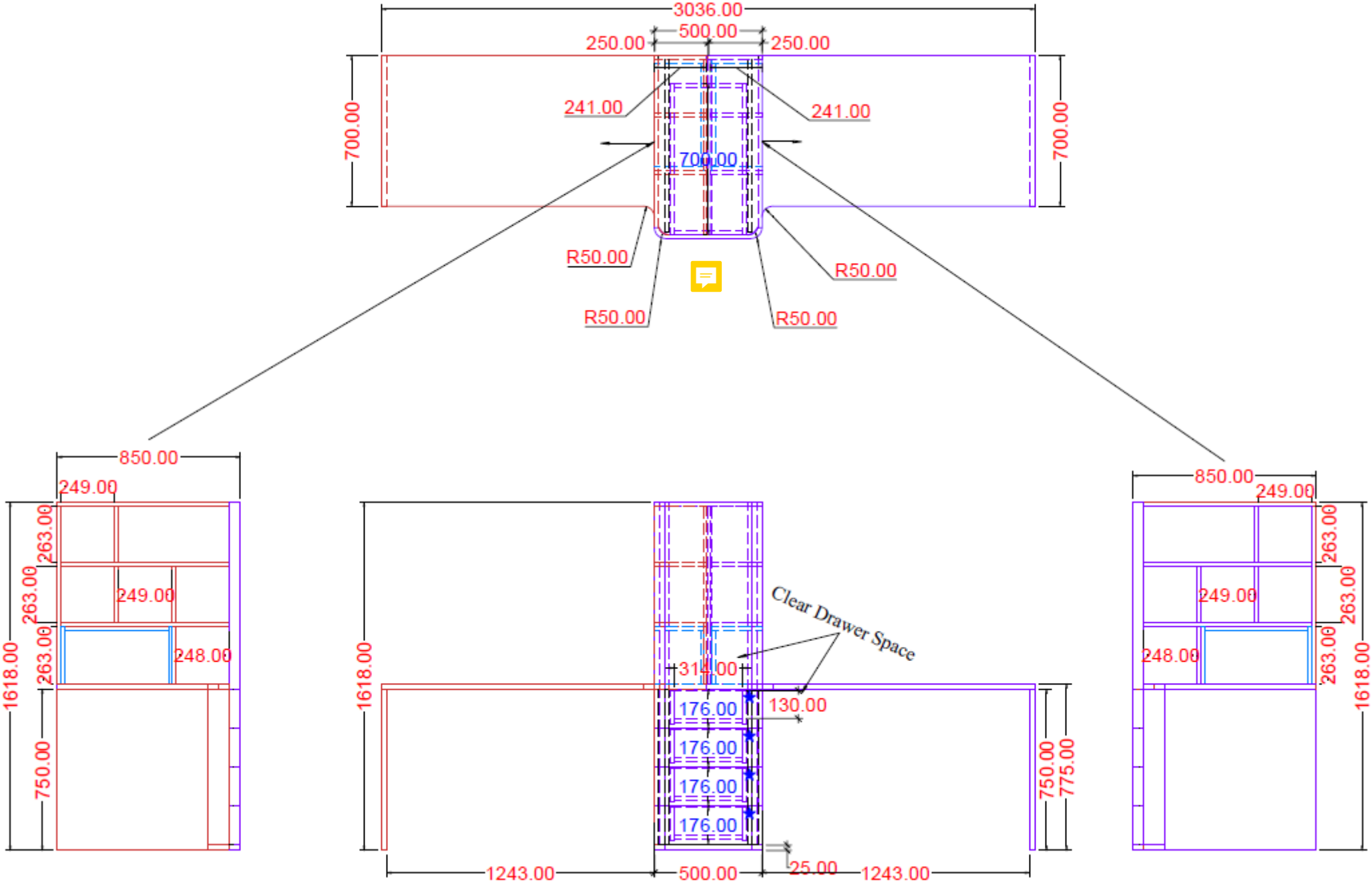

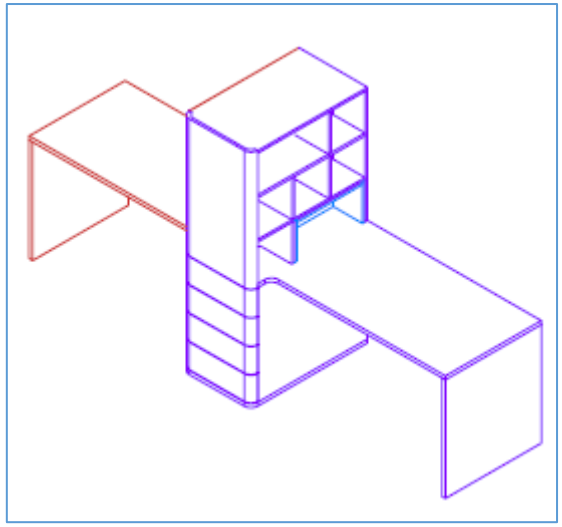

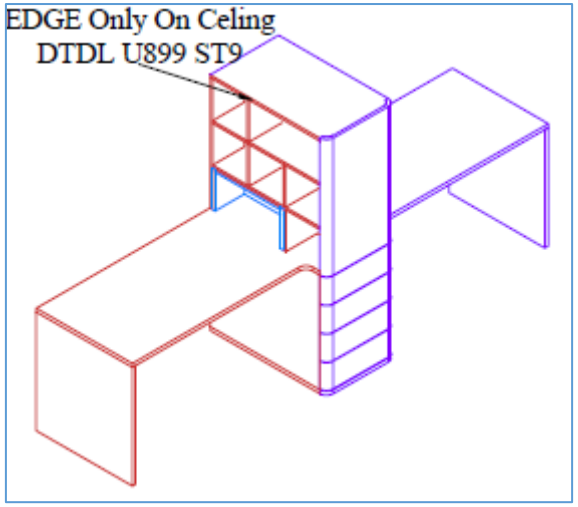
EDGE Only On Celing
DTDL U899 ST9