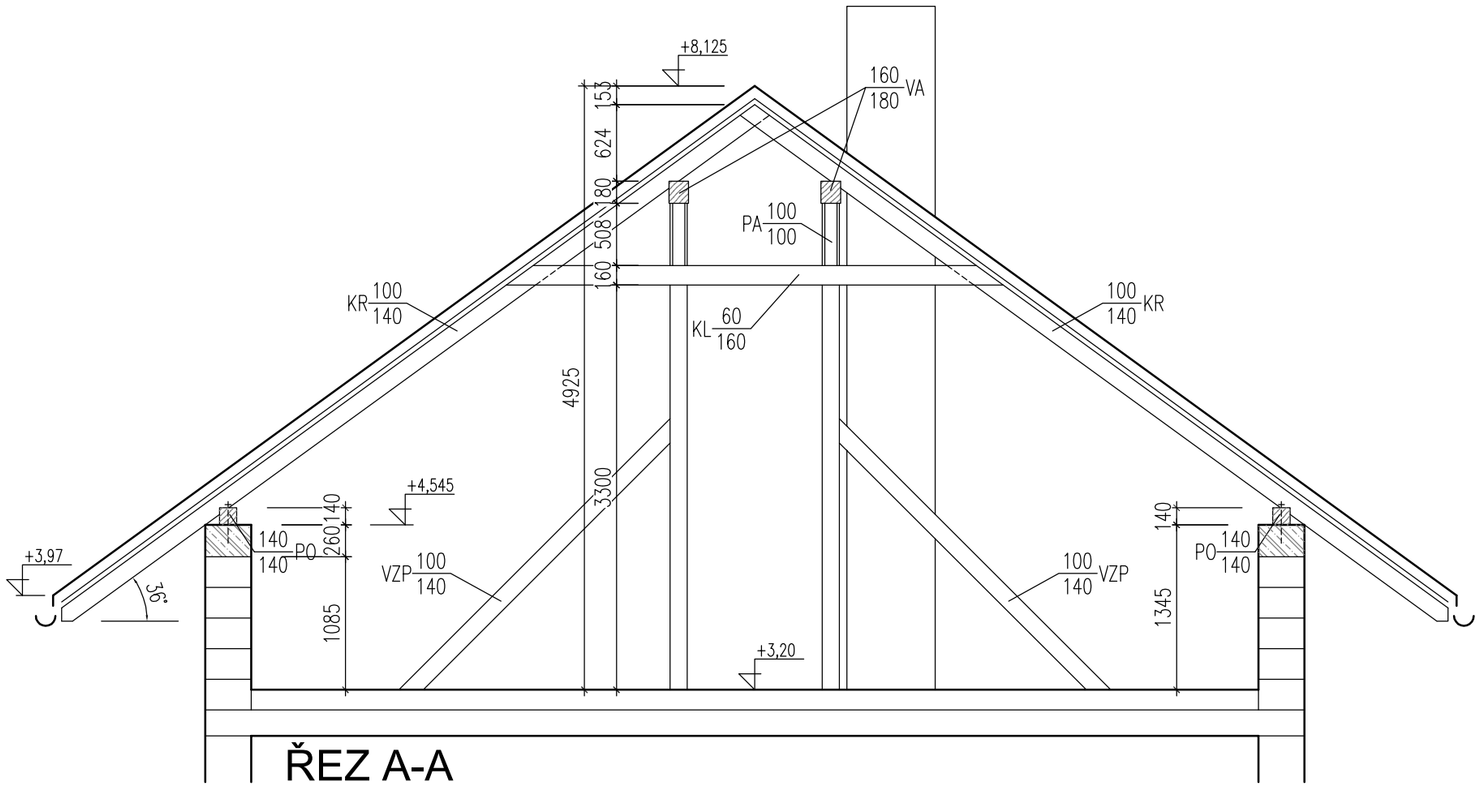


ŘEZ A-A

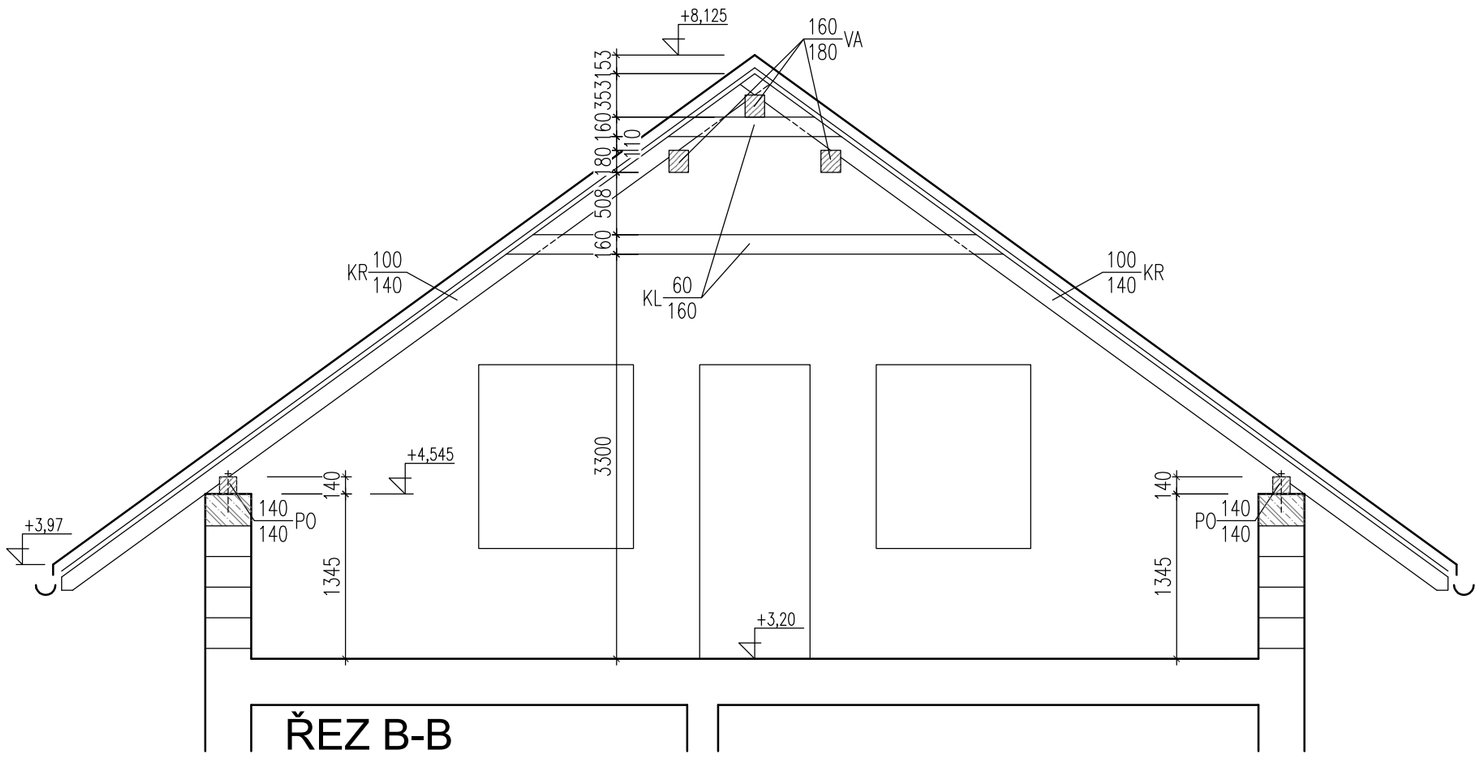


ŘEZ B-B

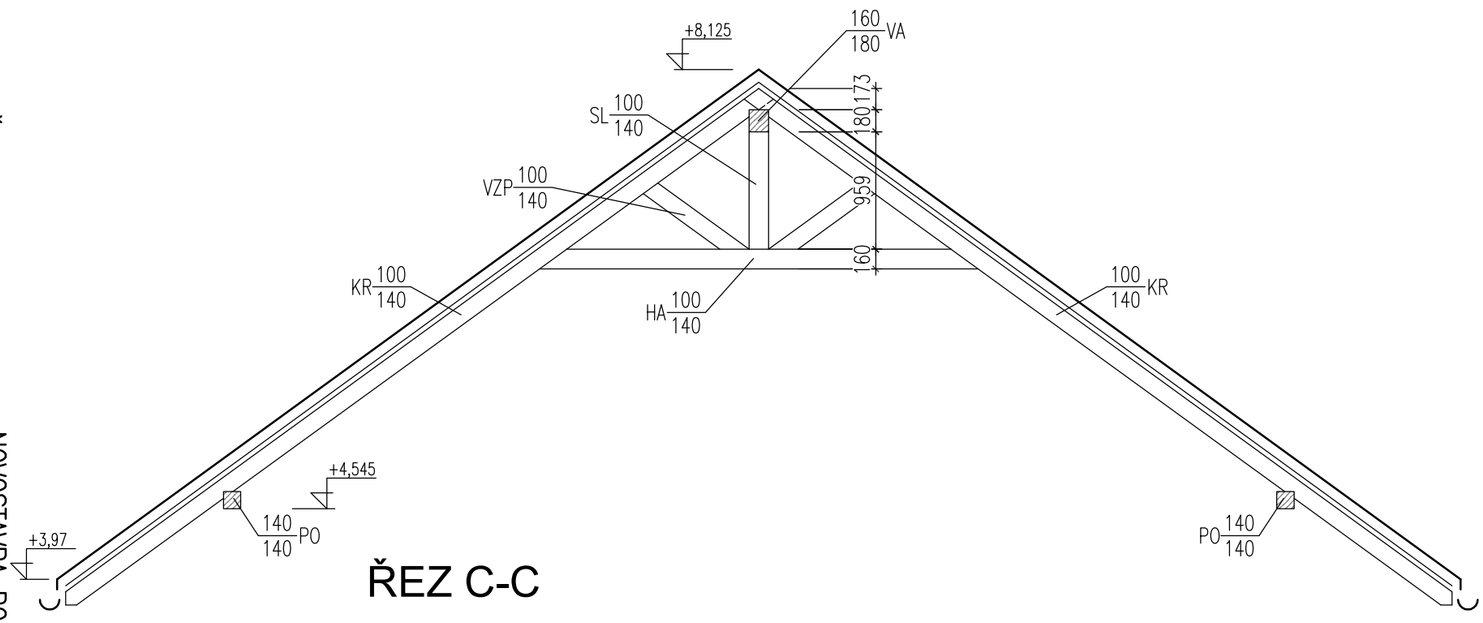


ŘEZ C-C

DŘEVO SMRK tř.S10
vlhkost max.20%
impregnace Bochemit QB

NOVOSTAVBA RODINNÉHO DOMU
p.č.595/1,kat.území Libež
půdorys krovu
M1:50 15.8.2016 ing.Jan Zima